2022年度　東京都秋季軟式野球大会

2　部

使用球「ケンコーボール　M号」

コールドゲーム	ベンチ
5回以降10点差	若い番号　1塁側
7回以降 7点差	3塁側
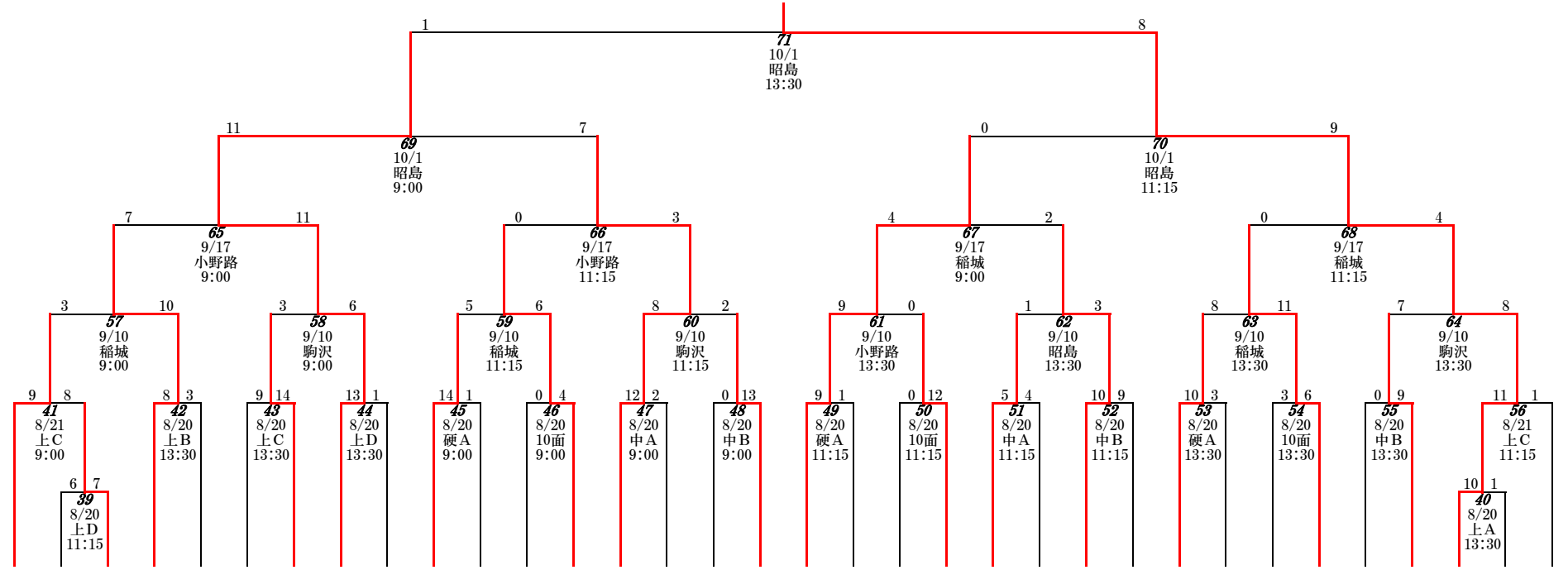
優　勝：　品川オレンジ　（品川支部）
準優勝：　清瀬Ｃａｒｒｏｔｓ　（清瀬支部）
最優秀選手：　尾高大和　（品川オレンジ）
敢闘選手：　野口直輝　（清瀬Carrots）